Mini Iks Lankstas durims

Door and furniture hinge

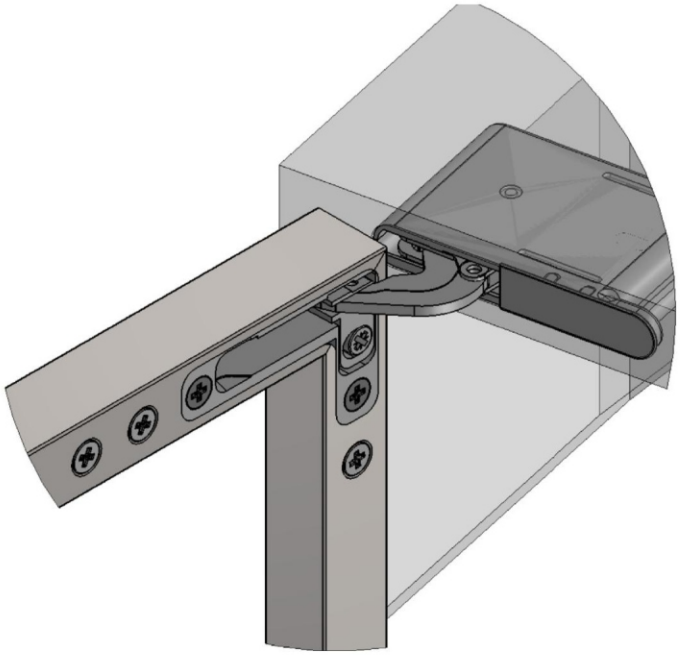

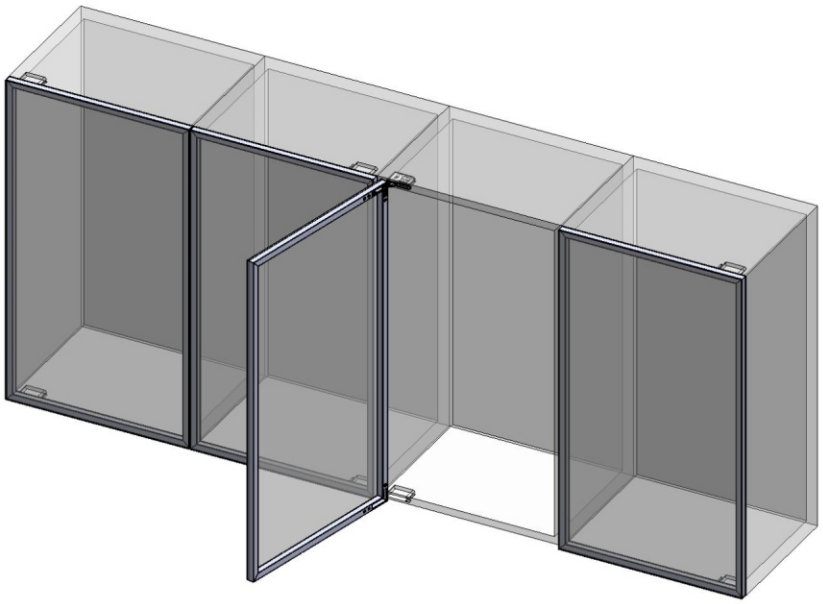

MINI IKS "paslėptas" lankstas su integruotu švelniu uždarymu.

MINI IKS hinge, of reduced dimension, hidden inside the furniture with lateral, vertical and front adjustment.
Built-in soft-closing device let the door cushion its closing.

Das Scharnier MINI IKS wird durch einen reduzierten Abschnitt gekennzeichnet. Das Scharnier ist im Schrank versteckt und ermöglicht eine seitliche, vorne und vertikale Einstellung.
Tür-und Möbel-Dämpfer mit Softclose ist enthalten und bietet eine gepolsterte Schließen der Tür.

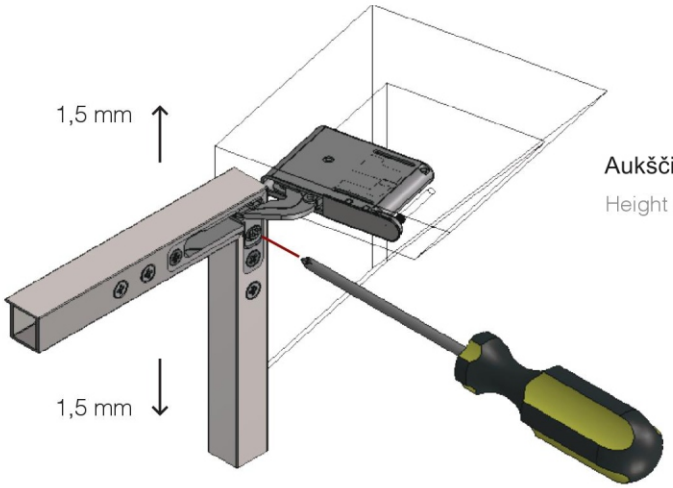

Aukščio reguliavimas
Height adjustment

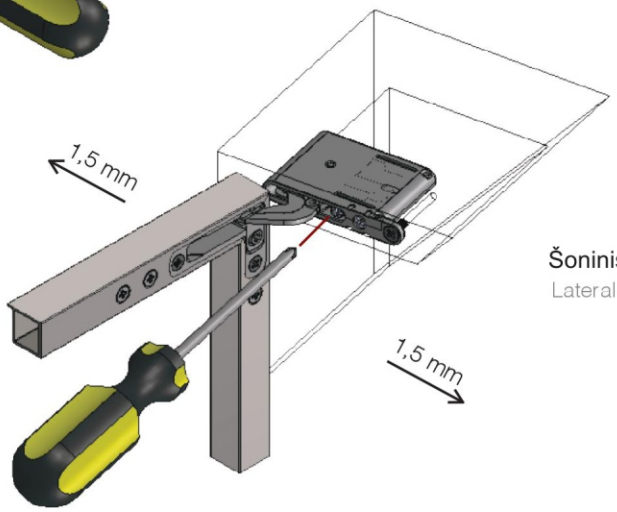

Šoninis reguliavimas
Lateral adjustment

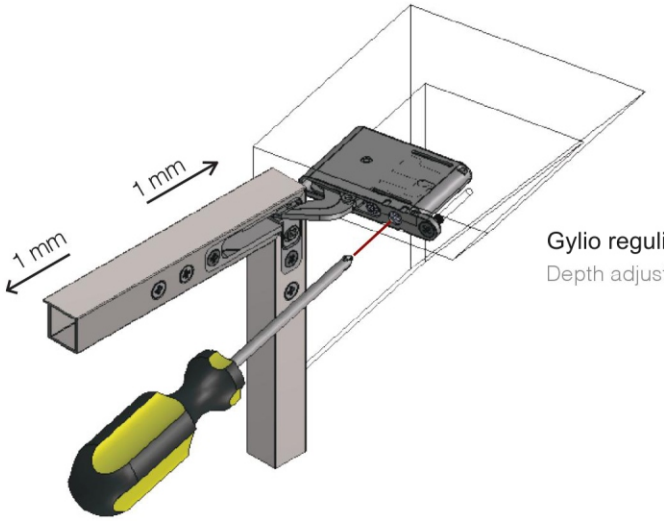

Gylio reguliavimas
Depth adjustment

Mini Iks

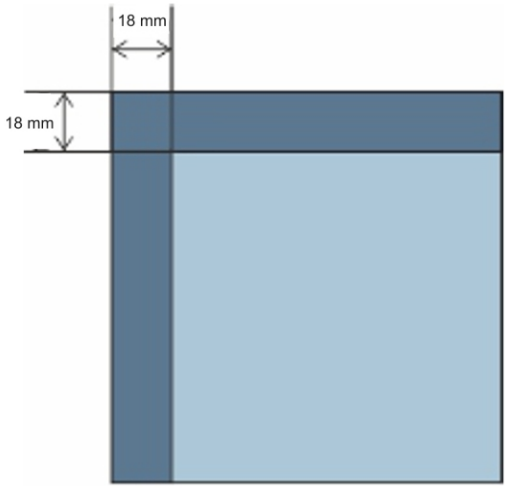

Stiklo apdažymo kraštas (paslepiantis klijus) - 18 mm
The glass is painted with a stip along the edge to hide the glue

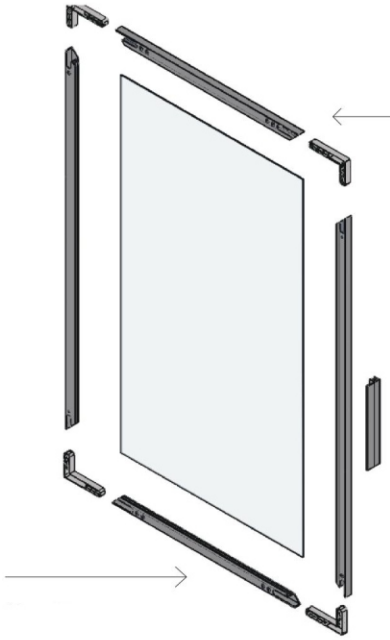

Horizontalus profilis D-956
Horizontal profile ISM-956

Rankenėlė R-IKS986/120
Handle ISM-986

Vertikalus profilis D-956
Vertical profile ISM-956

Užpildo apskaičiavimas: stiklo H/L = durų H/L - 3 mm
H/L Glass= H/L door-3

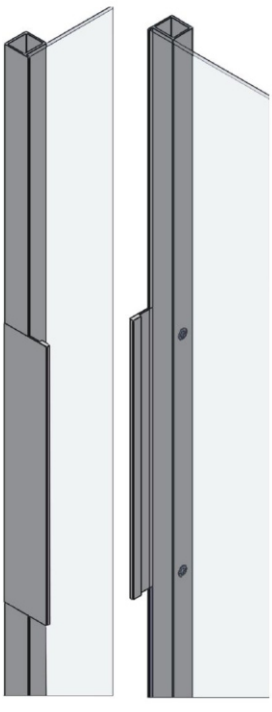

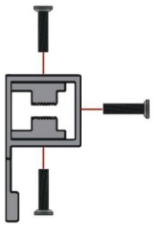

Ant profilio su priklijuojamu stiklu montuojama standartinė 120 mm rankenėlė R-IKS986/120
Handle mounted on profile with
glued glass (standard length 120mm)

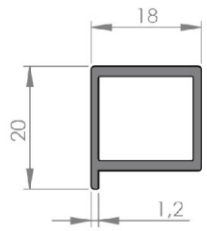

D-956 profilis (prie jo klijuojamas stiklas)
ISM-956 profile with glued glass

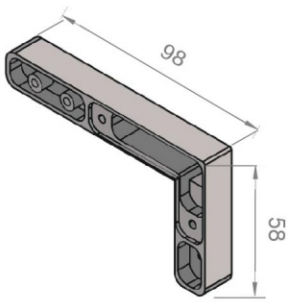

D-K956 jungtis profiliui D-956 (dešinė/kairė)
ISM-G MINI IKS connecting joint (right/left)

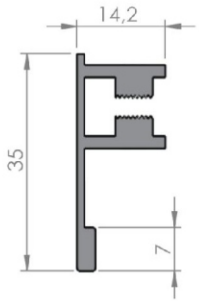

R-IKS986/120 rankenėlė (120 mm)
ISM-986 Handle (standard length 120mm)

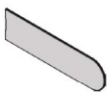

Lanksto dangtelis (komplekte prie lanksto)
ISM-MO hinge cover

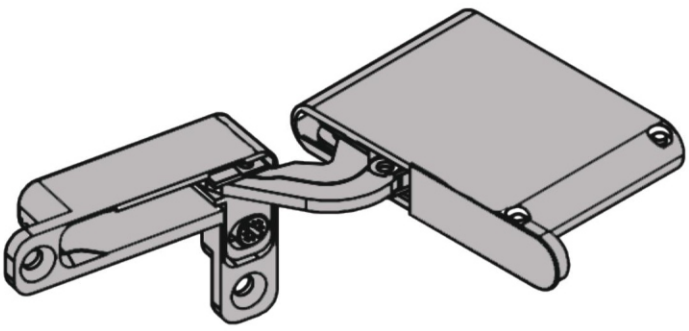

Lankstas su integruotu švelniu uždarymu (IKS-LI/M), juodas
ISM-CE MINI IKS hinge (right/left)

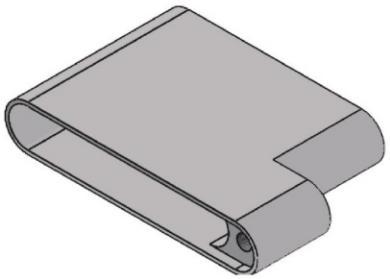

Lanksto laikiklis IKS-LL, juodas
SUPP-ISM-CE Hinge molder

Mini Iks

Tarpas durų (-elių) varstymui	GAP FOR DOOR ROTATION

Durų (-elių) storis		DOOR'S DEPTH							
T	L	18	20	22	24	26	28	30	32
T=3	L=	0,0	0,2	0,5	0,9	1,4	2,1	3,1	4,7
T=4	L=	0,0	0,2	0,5	0,9	1,4	2,0	2,9	4,2
T=5	L=	0,0	0,2	0,5	0,8	1,3	2,0	2,8	3,9
T=6	L=	0,0	0,2	0,5	0.8	1,3	1.9	2,7	3,7

Tarpas tarp durų (-elių)	GAP BETWEEN DOORS

S	18	20	22	24	26	28	30	32
L	2,0	2,0	2,2	2,4	2,5	2,6	2,6	2,5

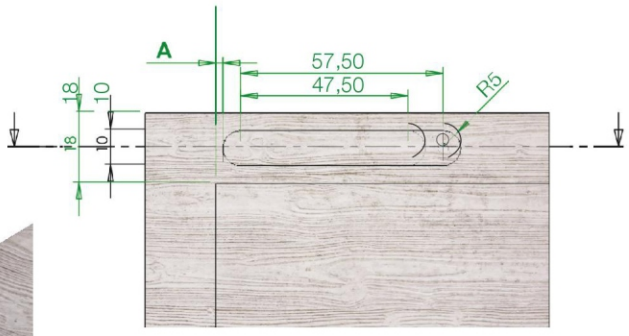

A=(17+D)-S

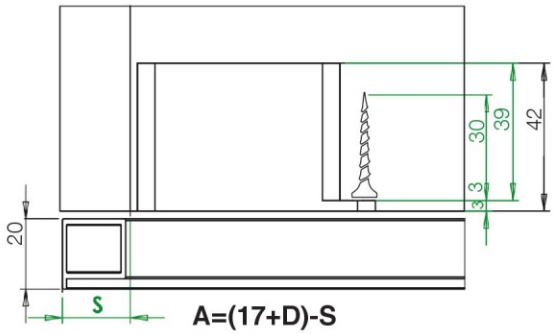

A=(17+D)-S
D=1,4+ profilio storis

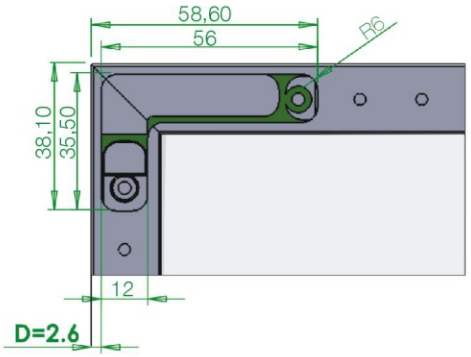

Aliuminio durų (-elių) su stiklu paruošimas
Workings aluminium door

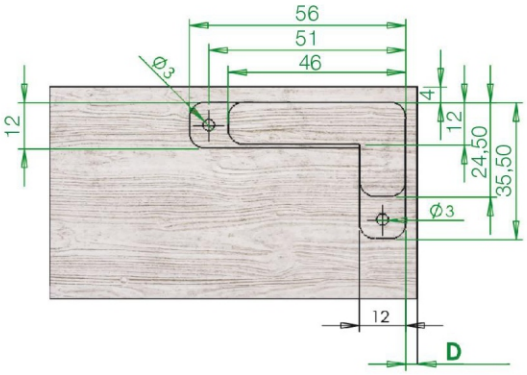

Medinių/plokštės durų (-elių) paruošimas
Workings on wooden door

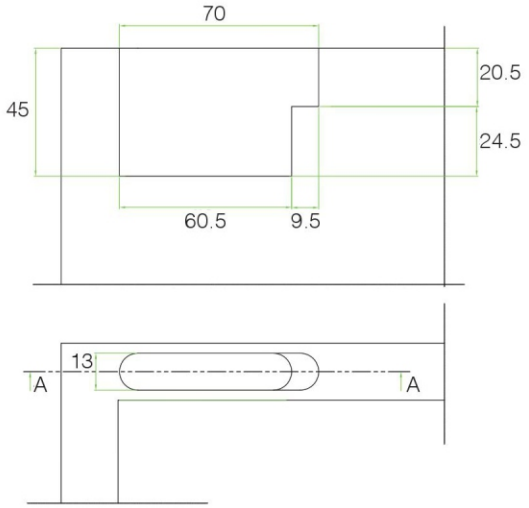

Ertmės lankstų laikikliui išpjovimas
Processing of base and hat for support